Rohrleitungsventile
– Druckfolgeventil direktgesteuert –

	Bestellnr.	Typ	Bezeichnung	Gehäuse	max. Betriebs-druck bar	max. Durch-fluss l/min	Code
direktge-steuert	230-0230-1020	VDSRL 03-14/TB.S	1/4"-Einstellb. 5-50bar-Hutmutter	Alu	210	10	1200011100
	230-0230-1025	VDSRL 03-14/TS.S	1/4"-Einstellb. 50-220bar-Hutmutter				1200011102
	230-0230-1030	VDSRL 03-14/TR.S	1/4"-Einstellb. 180-400bar-Hutmutter				1200011103
	230-0230-1035	VDSRL 03-14/TS.V	1/4"-Einstellb. 50-220bar-Handrad				1200011104
	230-0230-1040	VDSRL 03-14/TS.S/ac	1/4"-Einstellb. 50-220bar-Hutmutter	Stahl	350	10	1200012100

Dauner Antriebstechnik GmbH – Industriestraße 3 – 96120 Bischberg – Trosdorf
Tel.: 09503/50008-0 – Fax: 09503/50008-49 – Email: info@dauner-antriebstechnik.de – www.dauner-antriebstechnik.de

Die Inhalte unserer Seiten wurden mit größter Sorgfalt erstellt. Für die Richtigkeit, Vollständigkeit und Aktualität der Inhalte können wir jedoch keine Gewähr übernehmen.

SEQUENCE

VDSRL 03 - 14

• DIMENSIONS (mm)

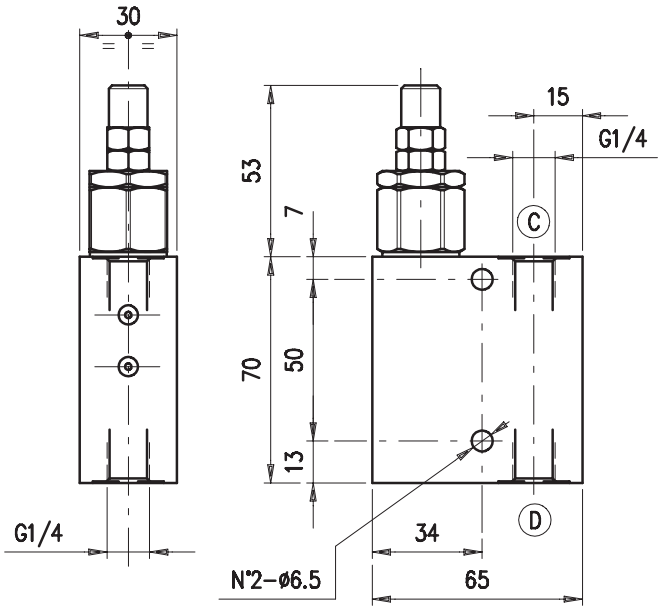

• HYDRAULIC DIAGRAM

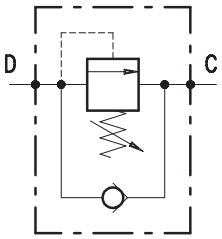

• ASSEMBLY DIAGRAM

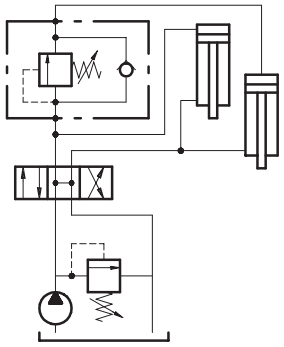

• DESCRIPTION

Direct control sequence valve.

• OPERATION

Allows for oil flow from D into C when the pressure in D achieves the spring setting value. Should back pressure arise in C, the valve opening pressure shall be same as the setting pressure plus the back pressure.

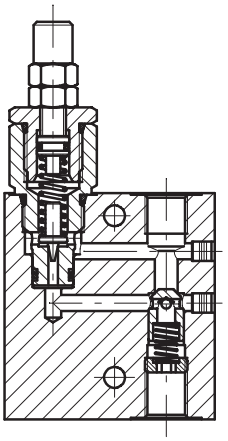

• PERFORMANCE

Maximum flow: 10 l/min.

Maximum Pressure:

- 210 bar (aluminium valve)
- 350 bar (steel valve)

Application range with standard springs:

- 5 ÷ 50 bar (test setting: 30 bar at 5 l/min.)
- 20 ÷ 220 bar (test setting:160 bar at 5 l/min.)
- 180 ÷ 350 bar (test setting: 280 bar at 5 l/min.)

To perform setting of the valve see the pressure drop/ flow diagram.

Working temperature:

- min. -25°C max. 90°C with standard BUNA N gaskets
- min. -20°C max. 200°C with optional VITON gaskets

• RECOMMENDATIONS

Fluid: best use mineral oil with viscosity ranging between 10 and 200 cSt.

Filter: see page Z.9000.000.

Weight: 0.50 kg and 1.08 kg for aluminium and steel valves respectively

Die Inhalte unserer Seiten wurden mit größter Sorgfalt erstellt. Für die Richtigkeit, Vollständigkeit und Aktualität der Inhalte können wir jedoch keine Gewähr übernehmen.

Cartridge used: see page D.1000.050.
Material: internal components made out of high-grade steel duly treated and fabricated.
For more information please ask our technical office.
Variations and modifications of technical features and dimensions are reserved. **OLEOSTAR S.p.A.** also reserves the right to stop production of each and any model listed in the catalogue with no notice.
Copyrights on the text contained herein belong to **OLEOSTAR S.p.A.** . Partial and full reproductions or copies of this catalogue are forbidden.

• RATING DIAGRAMS

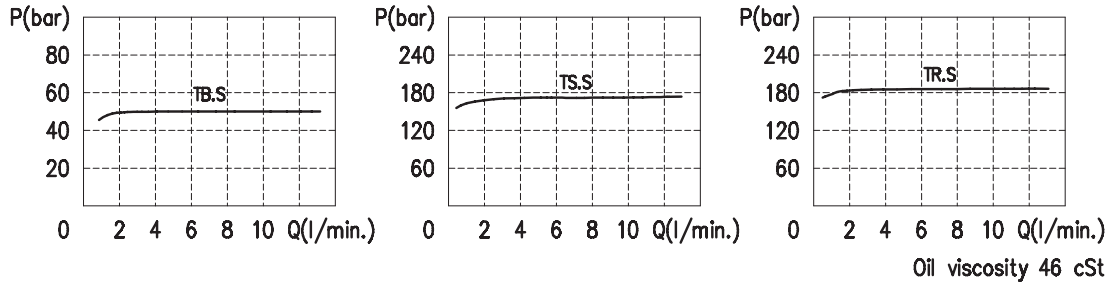

• ADJUSTMENTS

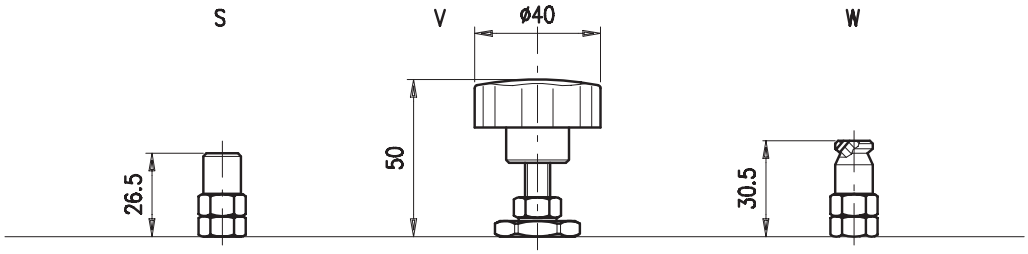

• CODE NUMBER

VDSRL 03-14 /

Pressure settings (bar)	Adjustment	Body material
TB) 5÷50	**S**	_ Aluminium
TS) 20÷220	**V**	**ac** Steel
TR) 180÷400	**W**	

Die Inhalte unserer Seiten wurden mit größter Sorgfalt erstellt. Für die Richtigkeit, Vollständigkeit und Aktualität der Inhalte können wir jedoch keine Gewähr übernehmen.